Supercom 581 rádiómodul
Beépítési útmutató

Alkalmazás

A SUPERCOM 581 a Wehrle gyártmányú mechanikus vízmérőkre utólag felszerelhető rádiójel továbbító modul, amely a SUPERCOM 636 vagy SUPERCOM 646 és SUPERCOM 656 rádiós adatgyűjtőre küldi a kiolvasott adatokat. A modul használható minden ilyen célra kialakított átfolyásmérőhöz.

Szállítás

Szállításkor a funkció naptár és óra (téli idő) aktívvá válik. Minden egyéb funkció ki van kapcsolva az üzembe helyezésig. Szállításkor nincs rádióadási lehetőség.

Megjegyzések

- A Sontex kifejezetten felhívja a figyelmet arra, hogy a rádióadást az adott telepítési helyre vonatkozó rádiós jelerősségi feltételek határozzák meg. A felhasználó kizárólagos felelőssége a rádiós terjedési feltételek ellenőrzése a tervezett szerelési helyeken.
- A fizikai feltételek miatt az épületek átviteli és vételi tartományai ingadozhatnak vagy teljesen kizárhatják az adatkommunikációt.
- Kerülni kell a sugárzó hőt és az elektromos interferenciát a SUPERCOM 581 rádiómodul közelében.
- A SUPERCOM 581 rádió-modult a műszaki adatok ellenőrzése során kell használni.
- A SUPERCOM 581 rádió-modul vízszintesen vagy függőlegesen is felszerelhető.

A vétel jellemzőit befolyásolhatja

- Harmonikus interferencia rádióvezérléssel.
- A közvetlen környezetben lévő mobil rádióantennák és mobiltelefonok.
- Szórványos interferencia a szomszédos csatornákon található állomásokon.
- Olyan fémes akadályok, amelyek korlátozzák a rádiójelek továbbítását.

Szerelési sorrend

- Biztosítsa a helyes eszközváltozat használatát. Az adatok a készülék címkéjén találhatók: Q3 2,5 - 6,3 m3 / h (Qn 1,5 - 3,5 m3 / h) vagy Q3 10 - 25 m3 / h (Qn 6 - 15 m3 / h).
- Távolítsa el a vízmérő fedőlapját úgy, hogy a vezeték nélküli modul számára biztosított mélyedés szabadon hozzáférhető legyen.
- Távolítson el minden idegen tárgyat a rádiós modul beépítési helyén.
- Távolítsa el a rádiós modult a csomagolásból.
- Igazítsa a vezeték nélküli modul házának alsó részét a vízmérő házába.
- Határozottan nyomja be a vezeték nélküli modult a mellékelt mélyedésbe, és rögzítse a modult a mellékelt csavarral, lehetőleg nyomatékcsavarozó segítségével (0,35 Nm)
- Normál csavarhúzó használata esetén finoman addig húzza meg, amíg a függőleges menet már nem látható.
- Biztosítsa a csavart mellékelt Sontex plombabélyeggel.
- Végezze el a rádiós tesztet.

Beüzemelés

A mintavétel ellenőrzi az érzékelő indikátor mozgásának pontos és biztonságos előre- és visszafele mozdításának észlelését. A SUPERCOM 581 rádió modulja fel van szerelve automatikus csalások észlelésével. Amikor a rádiómodul a vízmérőre van felszerelve, a csalásérzékelő automatikusan aktiválódik. Kb. 5 másodperc elteltével a rádióvezérelt modul automatikusan átvált a gyári beállításokról a telepítési módra, és a piros állapotjelző LED 3 másodpercenként villog. A telepítési módban minden funkció aktiválódik, és a rádiómodul modul folyamatosan olvasható lesz.

Átváltás működési üzemmódba

A telepítési módból a működési üzemmódba történő váltás csak akkor történik, ha az alábbi feltételek valamelyike teljesül:

- A rádiós modul legalább 3 egymást követő áramlásimpulzust kap
- (1 l / imp)
  VAGY
- A rádiómodul az aktiválás utáni második nap végén automatikusan működési üzemmódra vált.
- A működési módban a LED villog, és a rádiós modul 6:00 órától 20:00 óráig a hét minden napján olvasható.

A vezeték nélküli SUPERCOM 581 kiegészítő rádiómodul paraméterezése

Az üzembe helyezés során a következő paraméterek programozhatók a Supercom 581 leolvasásával és paraméterezésével:

- Azonosító szám (vízmérő gyártási száma)
- Dátum és idő
- Jelszóval védett paraméter beállítás (alapértelmezett: 1234)
- Közeg: hideg vagy meleg víz
- Induló érték és 15 havi érték
- Gyári beállítások visszaállítása
- Aktiválja az üzemmódot.

A helyes telepítés és üzembe helyezés ellenőrzése érdekében rádiójelzés szükséges.
A különböző állapotokhoz tartozó átmenetek megjelenítésre kerülnek az "Állapot" adatmezőben a Tools Supercom rádió-olvasó és paraméterező szoftver segítségével.

Státusok jelentése

- 0: az eszköz működési üzemmódban van (sikeres üzembe helyezés)
- 64: Az eszköz működési módban van, de a 3 egymást követő áramlásimpulzus nem került regisztrálásra. Ellenőrizze a helyes telepítést!
- 192: Telepítési módban piros LED villog
  A Tools Supercom programban figyelmeztetést állítható be a szabotázs felderítéséhez a kiolvasás során (lásd: Felhasználói útmutató Tools Supercom).

Megjegyzés

♣ A szállítási állapotra való visszaállításkor az összesített közegmennyiség és a 15 hónap tárolt adatai automatikusan nullára állnak vissza.
♣ Szállításkor az azonosítószám általában megfelel a vezeték nélküli modul sorozatszámának.
♣ Hibaelhárítás: 64. állapot: Ellenőrizze a rádióvezérelt modul megfelelő felszerelését és ellenőrizze a csavar rögzítését. Végezzen 3 egymást követő áramlásimpulzust.

Üzemeltetés és karbantartás

A felhasználó által engedélyezett személyeknek csak szakszervizben szabad a SUPERCOM 581 jeltovábbító modult eltávolítani, és azt lecserélni.
A tisztításhoz csak vízzel megnedvesített ruhát, oldószert nem szabad használni.
A készüléket egyszeri használatra szánták, és nem úgy tervezték, hogy kinyitható legyen, ne cserélje le a működtető elemet. Eben az esetben a készülék elveszíti a garanciáját.

Biztonság

A rádió jeltovábbító modul tökéletesen biztonságos állapotban hagyta a gyárat. Az állapot fenntartása és a rádiómodul működtetése érdekében a felhasználónak be kell tartania a telepítési kézikönyv utasításait. Általában elkerülje az átlagosnál magasabb / vagy hideg telepítési helyeket. Az átlag feletti hő- vagy hideg befolyásolja a működtető elem élettartamát. A károk elleni védelmet és a szennyeződést közvetlenül a telepítés előtt el kell távolítani a csomagolásról.

Panaszok és garancia

A panaszok és garanciális igények csak akkor érvényesülhetnek, ha a készülékeket rendeltetésszerűen használják, valamint a műszaki specifikációkat és a műszaki szabályokat betartották.
Biztonsági tájékoztató Lithium elemekkel kapcsolatban
A készülékben 3V lítium elem van. A biztonsági szabályokat be kell tartani.
Ne töltse fel, ne zárja rövidre, védje a nedvességtől, ne melegítse vagy ne dobja tűzbe, ne nyissa fel, tartsa távol a gyerekektől.

Ártalmatlanítási előírások

A környezet megőrzése és védelme, valamint a természeti erőforrások és a szennyezés csökkentése érdekében az Európai Bizottság elfogadott egy irányelvet, amely előírja, hogy az elektromos és elektronikus berendezéseket a gyártó védi, szervezetten ártalmatlanítja vagy újrahasznosítja..
Ha ártalmatlanítja, érdeklődjön az újrahasznosítási lehetőségekről az Ön területén.

Technikai adatok:

Átáramló mennyiség:	MID: Q3 2,5 – 6,3 m3/h Q3 10 – 25 m3/h
Névleges átáramlás:	EWG Qn 1,5 – 3,5 m3/h Qn 6 – 15 m3/h
impulzus egyenérték:	1 l/imp
üzemi hőmérséklet:	5 – 55 °C
tárolási hőmérséklet:	-20 – 70 °C
Burkolat védettsége:	IP 68
Megfelelősség: CE	RED 2014/53/EU

Rádiókommunikáció:

Irány:	FSK, kétirányú
Frekvencia:	433,82 MHz
Protokoll:	Radian, EN60870-5 (M-Bus)
Átviteli sebesség:	2 400 Baud
Érzékelési távolság:	kb. 30 m (épületben)*

Adattárolás:

EEPROM	napi letárolás
Működtető elem:	Lithium 3 VDC
Elem élettartama:	max. 11 év

Optikai kimenet:

Protokoll:	EN60870-5 (M-Bus)
Átviteli sebesség:	2 400 Baud

- **Az értékek az építés-specifikus jellemzőktől függenek, és szükség esetén ellenőrizni kell őket. A fizikai feltételek miatt az épületek átviteli és vételi tartománya változó lehet, vagy teljesen kizárja az adatkommunikációt.**

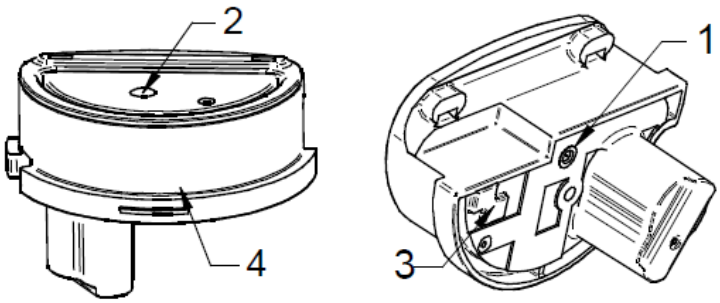

1. **Optikai csalások észlelése**
2. **Rögzítő csavar**
3. **Beolvasó modulátor lemez**
4. **LED (telepítési módban villog)**